產品數據表

1155 全塑-1系列

經典 PPR 輪（中管藍灰深灰）輪徑 × 輪寬 100 x 24mm

EAN

KS-11550402265293

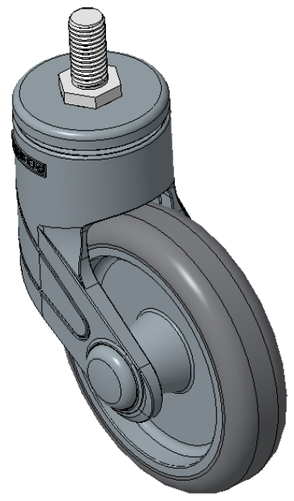

圖片可能與原始產品有所落差

活动式脚轮，丝扣M12x25
蓝灰脚架采用聚醯胺增强料，丝扣式安装
防銹，耐腐蚀，美观，经济，转动灵活
耐冲击聚丙烯轮芯，热塑性弹性體（TPR）轮面
深灰色，轮子—中管式

轮面：热塑性橡胶弹性體(TPR)
轮芯：采用优质耐冲击聚丙烯

產品說明僅供參考一切以實體產品為主

產品詳細規格

◉ 公制 ○ 英制

輪徑	100mm
輪寬	24.5mm
輪子軸承	搭配中管的輪子
絲扣規格	M12
絲扣長度	25mm
偏心距	36mm
旋轉干涉	172mm
總高	139mm
旋轉半徑	86mm
硬度	85±5° Shore A
荷重(動態)	60kgs
荷重(靜態)	90kgs
溫度	-20°C to +80°C
腳架樣式	活動
不銹鋼	否
導電	否
抗靜電	否
腳輪重量	0.45kgs
測試標準	ISO22881

優勢簡覽

滾動順暢	●●●●●
靜音表現	●●●●●
保護地板	●●●●●

腳輪外觀尺寸2D圖檔

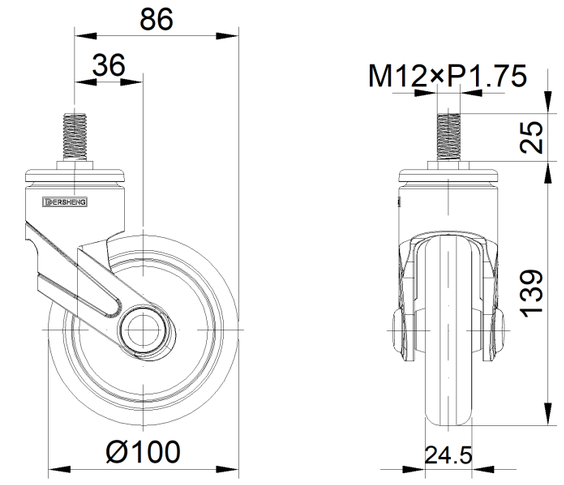

絲扣外觀尺寸2D圖檔

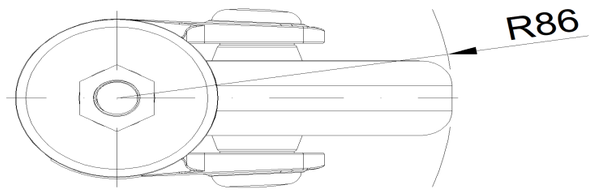

* 對公制和英制規格之間有任何偏差疑慮，請以公制規格為主。

© 版權所有 2026 得胜上好輪 www.dersheng.com